4 033821 048544

Notice de montage BINTO

TraumGarten

Réf. 1785F - V3.4

Montage du système modulable d'abris à poubelles, dimensions et conseils

traumgarten.de/fr

Système modulable d'abris à poubelles BINTO

1770 habillage du châssis de base
en bois résineux* FSC, autoclavé

1771 habillage du châssis d'extension
en bois résineux* FSC, autoclavé

1412 habillage du châssis de base
en bois dur FSC®

1413 habillage du châssis d'extension
en bois dur FSC®

4170 habillage du châssis de base
en acier inoxydable

4171 habillage du châssis d'extension
en acier inoxydable

Habillage du châssis de base:
2398 HPL rouge
2388 HPL ardoise
2378 HPL gris clair

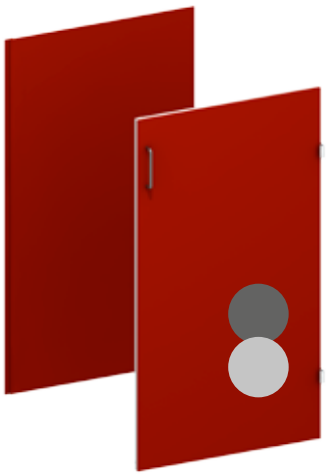

Habillage du châssis d'extension:
2399 HPL rouge
2389 HPL ardoise
2379 HPL gris clair

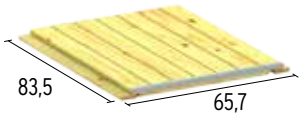

1772 couvercle à clapet
bois résineux* FSC, autoclavé

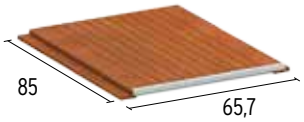

1414 couvercle à clapet
bois dur, FSC®

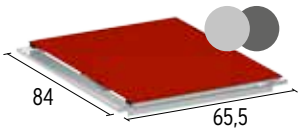

2397 couvercle à clapet en HPL rouge
2387 couvercle à clapet en HPL ardoise
2377 couvercle à clapet en HPL gris

1534 couvercle à clapet
acier inoxydable

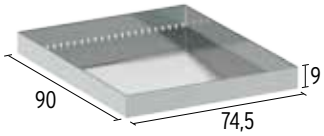

1791 bac à plantes, gauche, droite,
seul, acier inoxydable

1792 bac à plantes, milieu,
acier inoxydable

La base
1769 châssis d'extension et 1768 châssis de base
Métal galvanisé à chaud, thermolaqué semblable à RAL 9007

*Le bois a été traité avec un produit de protection du bois pour le protéger des champignons et des insectes destructeurs du bois. Contient du carbonate de cuivre et N,N-Didécyl-N-méthyl-poly (oxéthyl) propionate d'ammonium. Bois pour l'extérieur. Ne pas utiliser le bois en contact direct avec des denrées alimentaires ou des aliments pour animaux.

Veuillez lire la notice de montage en entier et noter les astuces ou indications de montage avant de commencer la construction de l'abri à poubelle.
Vidéo de montage : traumgarten.de/fr

À savoir sur les éléments BINTO

Éléments en bois
Le bois est une substance naturelle qui peut se dilater, se rétracter ou se tordre de façons différentes. Ainsi, une légère déformation des portes ou des fissures de séchage sur les éléments en bois ne sauraient constituer une raison de réclamation.
Conseil : si des portes se sont légèrement déformées (elles peuvent déjà l'être à la livraison), veuillez utiliser plusieurs aimants ou des aimants plus puissants afin que la porte soit tenue fermée de façon égale.
Aimants de porte : de la rouille sur les aimants n'est pas à exclure.

Dans la zone des poubelles, en particulier celles pour les déchets organiques, des spores peuvent se former sur l'habillage en bois en raison de la température, de l'humidité et des bactéries. Pour éviter cette formation, frottez régulièrement les surfaces avec de l'essence de vinaigre.

Entretien de l'habillage en bois dur
L'habillage et le couvercle à clapet en bois dur sont huilés en usine. Afin de conserver la qualité des éléments de construction, nous vous conseillons de les entretenir, en fonction des intempéries et du lieu d'implantation, avec une huile teintée pour bois à base d'eau. Avant de passer une couche d'entretien, toujours nettoyer et poncer correctement la surface.
Attention ! Le bois dur contient des substances huileuses. Elles peuvent sortir du bois sous l'influence des intempéries et laisser des taches tenaces.

Éléments en HPL
Le stratifié HPL (High Pressure Laminate) est un matériau composite de papier et résine. Notre HPL est spécialement revêtu et résistant aux intempéries. Il perd un peu de son intensité au fil des années. Les plaques peuvent se dilater et se rétracter sous l'influence des variations de température.

Éléments en acier inoxydable
Stockage : ne stockez jamais les éléments emballés dans leur film protecteur en plein soleil ou exposés à une chaleur intense ou pour une durée prolongée. Le film protecteur peut sinon devenir très difficile à enlever.

Les éléments en acier inoxydable sont automatiquement dotés d'une protection suffisante contre la corrosion due aux influences environnementales normales. Cependant, si l'acier inoxydable est en contact avec de la rouille ou des pièces en métal rouillées, des taches de rouille peuvent apparaître et l'acier inoxydable peut être attaqué par la corrosion. En particulier les copeaux de métal doivent être immédiatement enlevés. Des particules de rouille peuvent être transportées par le vent et se remarquent quand de petites taches brunes apparaissent à la surface des pièces en acier inoxydable. Enlevez immédiatement ces traces pour éviter que la rouille ne se propage. Vous trouverez des produits d'entretien et de nettoyage spécialement pour l'acier inoxydable dans le commerce. Respectez les indications du fabricant.

Indications pour travailler avec les matériaux des habillages en HPL et acier inoxydable
Évitez un montage par temps de gel ou de forte chaleur. Nous vous recommandons de couper les matériaux à des températures stables, idéalement au-dessus de + 5 °C et en dessous de + 25 °C.
Toujours appliquer la **colle spéciale** en couches fines. Avant l'application, sécher et dégraisser soigneusement la surface à coller. Comme la colle sèche rapidement, ne l'appliquer que pour un élément à la fois. Temps de prise de la colle env. 24 heures (selon la température). Enlever immédiatement la colle qui déborde. Si nécessaire, la colle portant la référence 300 peut être commandée séparément auprès des revendeurs spécialisés.

Préparation du montage

Fixation au sol
Le sol préparé pour recevoir l'abri doit être solide et de niveau. C'est la condition indispensable pour pouvoir monter correctement l'abri et ses modules. Les châssis peuvent également être ancrés à la plaque de sol à l'aide des profilés transversaux inférieurs des cadres en métal.

Outils
Perceuse, mèche à métaux, pointeau, marteau, marteau en caoutchouc, tournevis cruciforme, clé à fourche, outils de mesure, pistolet pour cartouche. Prévoir éventuellement des cales, sangles et serre-joints pour aider au montage.

Contrôler les éléments des cadres des châssis de base et d'extension !
Suite à la température très élevée de la galvanisation à chaud ou au transport, les éléments des cadres peuvent subir une légère déformation et ne plus être en angle droit. Corriger en exerçant une légère pression contraire.

Indication sur les étapes du montage :
Si vous désirez équiper l'abri à poubelle d'un couvercle à clapet, montez les liteaux de finition correspondants avant les parois.
(voir pages 11 à 14)

Explication des symboles et indications pour le montage

Pré-percer ou perforer avec le diamètre indiqué.

Enlever le film protecteur avant le montage.

Appliquer la colle en zigzag ou en fines bandes sur un seul côté. Pas de collage par points !

Visser selon le couple de serrage indiqué.

Utiliser un marteau en caoutchouc.

Collage par points !

Châssis de base BINTO en métal, réf. 1768 et châssis d'extension BINTO en métal, réf. 1769

Détail des pièces (par châssis)

1 x	Cadre sans charnière [1]	1195 x 800 mm
1 x	Cadre avec charnière	1195 x 800 mm
3 x	Profilés de connexion de cadre (bande acier en équerre)	30 x 30 x 633 mm
1 x	Platine de connexion de cadre (bande acier plate)	4 x 30 x 633 mm
1 x	Entretoise (2x bandes acier plates rivetées)	2 x 15 x 1000 mm
1 x	Guide de roues au sol	633 mm
1 x	Rail de guidage	137 x 30 x 26 mm
2 x	Butées de basculement en haut	86 mm
2 x	Butées de basculement en haut	36 mm
2 x	Charnières (montage de la porte)	
2 x	Axes pour charnière (montage de la porte)	
14 x	Platines de connexion (montage des parois arrière et latérales) [3]	30 x 60 mm
17 x	Boulons à tête bombée (montage du cadre)	8 x 16 mm
17 x	Rondelles (montage du cadre)	
17 x	Écrous M8 (montage du cadre)	
8 x	Vis autotaraudeuses, galvanisées [2]	4,8 x 25 mm
4 x	Douilles de serrage (pour charnière de porte)	9,6 x 40 mm
38 x	Vis à tête ronde (pour platine de connexion et charnière) [3]	4,5 x 16 mm
16 x	Vis à tête ronde (pour paroi latérale) [1, 3]	4,5 x 45 mm
1 x	Poignée étrier, acier inoxydable, 2 vis incl. (porte)	
2 x	Rondelles aimantées, vis 4 x 20 mm incl.	
2 x	Équerres de butée pour aimants de porte (rondelle crantée M8 inclue)	

Toutes les dimensions sont des mesures approximatives liées aux variations possibles du matériau
1) ne concerne pas le châssis d'extension en métal, réf. 1769
2) concerne la butée de basculement, le guide de roues et les entretoises
3) sont fournies uniquement avec les habillages en bois

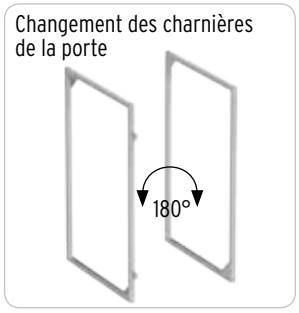

Le cadre est prévu pour les **charnières de porte** en DIN gauche ou DIN droite. Pour changer les charnières de la porte, tourner les deux cadres latéraux à 180°.

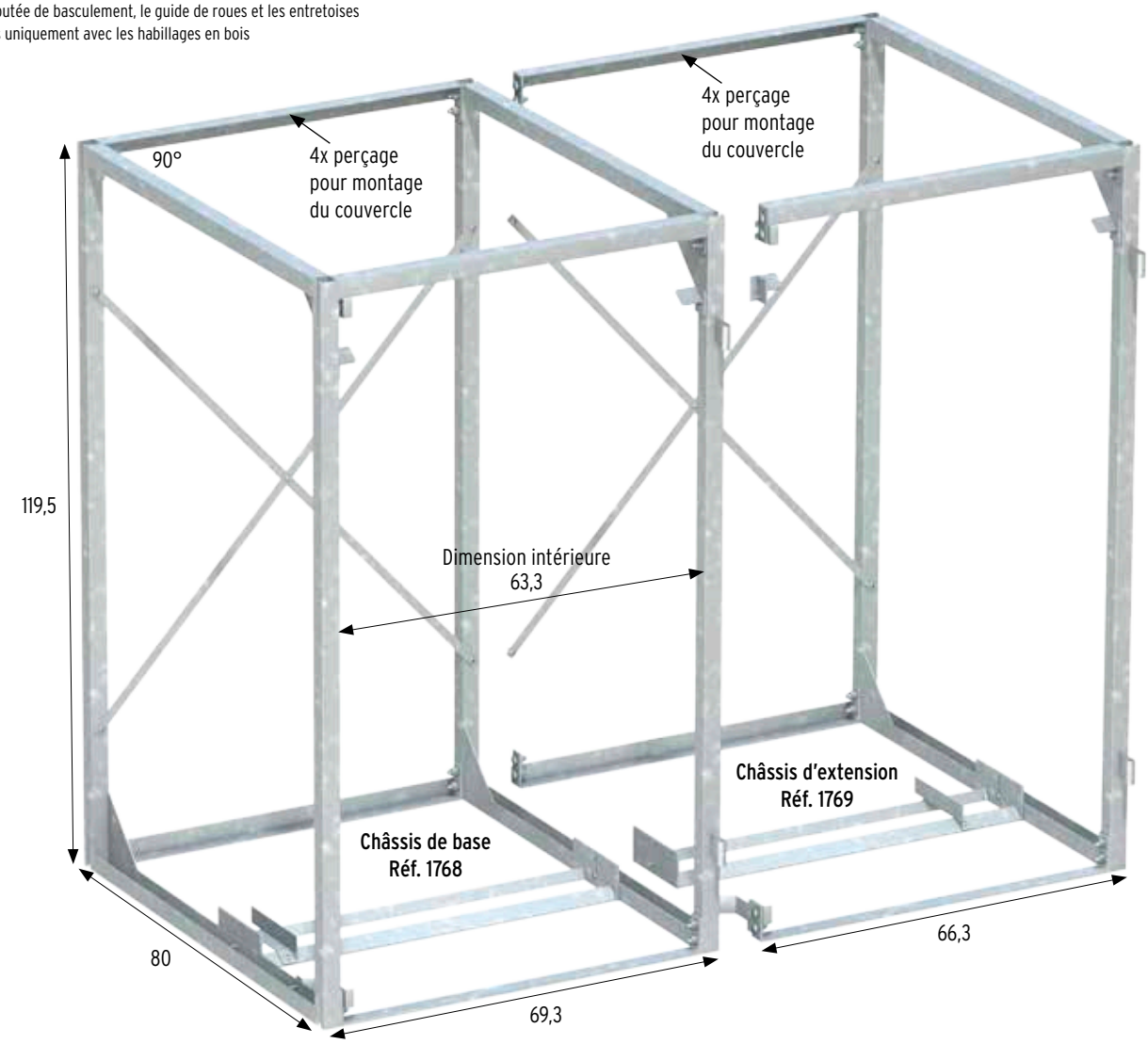

La *dimension intérieure* est la dimension entre les cadres en métal. Elle est déterminante pour la largeur maximale de la poubelle.

Conseil : si la poubelle mise à disposition par votre commune dépasse la dimension intérieure, vous pouvez encore gagner env. 10 à 15 mm à l'aide de deux écrous vissés entre les cadres et les profilés transversaux de connexion.

A. Cadre et ses profilés de connexion

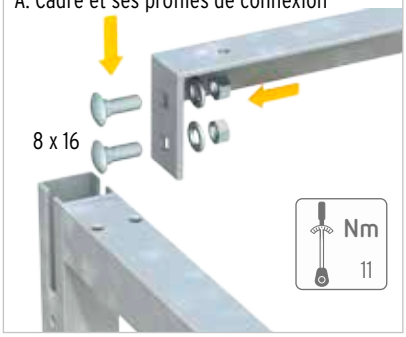

A. Connexions cadre, châssis d'extension

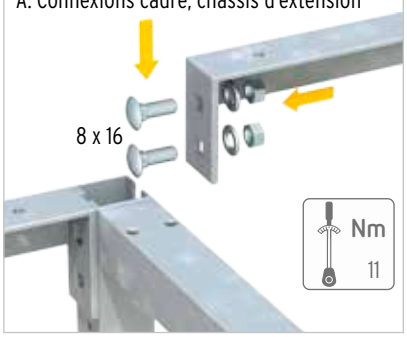

B. Équerre butée pour aimants de portes.

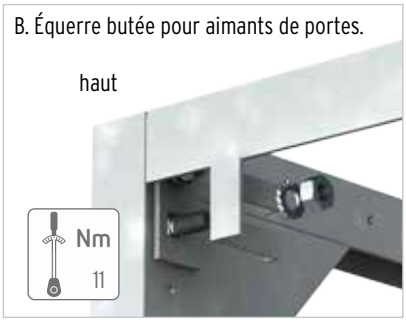

B. Équerre butée pour aimants de portes.

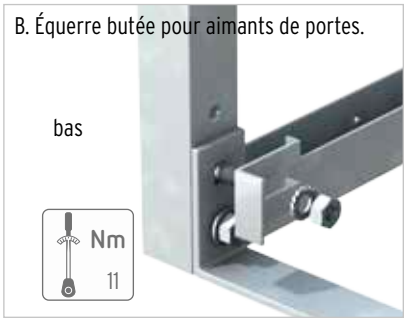

C. Entretoises

C. Entretoises, châssis d'extension

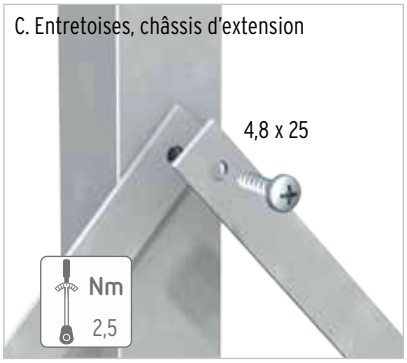

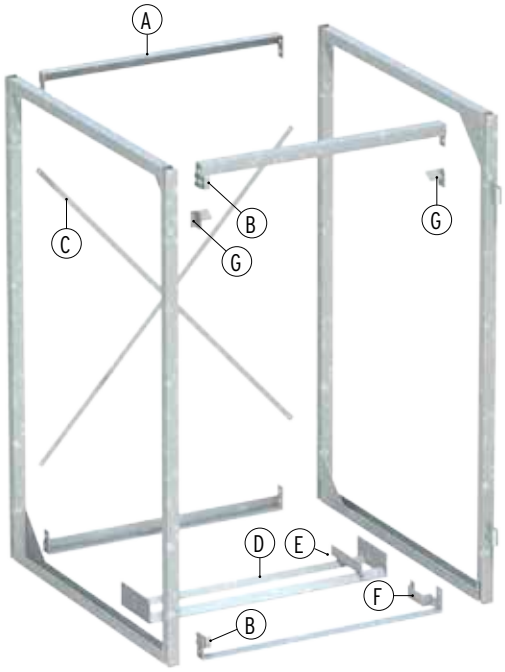

Éléments D, E, F, G page 6

Éléments de montage supplémentaires uniquement pour les habillages en HPL et en acier inoxydable

Équerre à coller* pour la paroi arrière

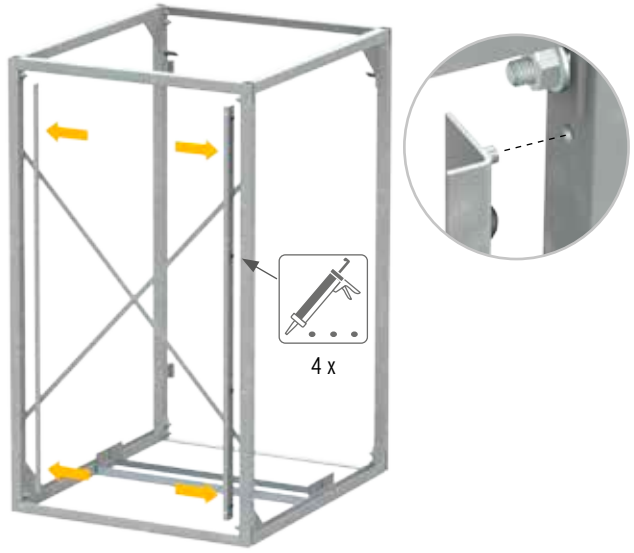

* Les équerres à coller sont comprises dans les kits des châssis en métal.

Perçages supplémentaires pour les habillages en HPL

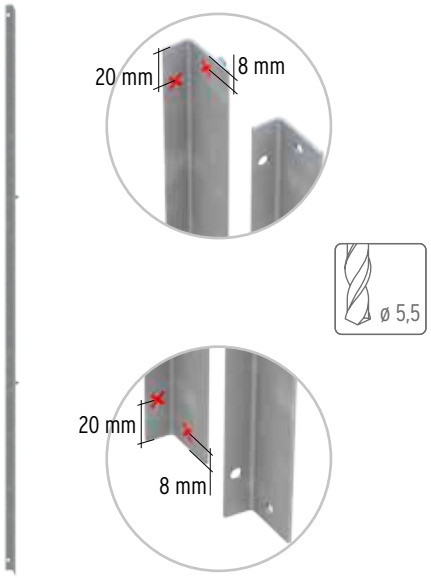

Percer les extrémités des équerres à coller (dans les tenons du haut et du bas).

Les 2 versions de montage

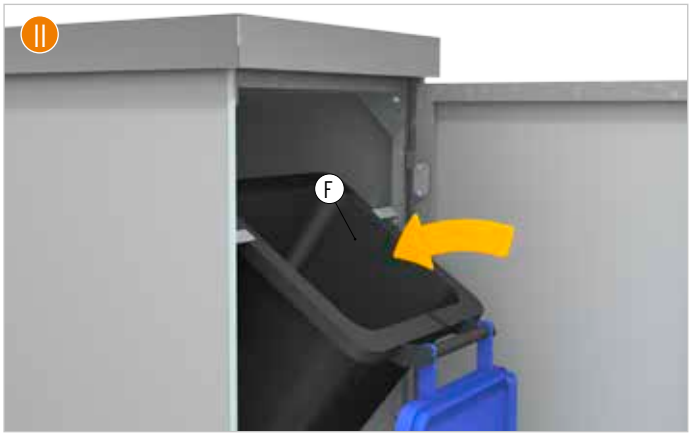

La position des composants D, E et F dépend de la version de montage choisie I/II ainsi que de la dimension et du type de votre poubelle.

D. Guide de roues, E. Aide au positionnement et F. Rail de guidage
Selon le type de poubelle, placer le guide de roues devant ou derrière. Placer d'abord la poubelle à la bonne position, puis visser le guide de roues sur les côtés.

G. Butée de basculement
Utiliser la butée de basculement courte ou longue selon la largeur de la poubelle ou raccourcir la butée longue si nécessaire. La hauteur de l'emplacement de la butée dépend de la taille de la poubelle. Placer d'abord la poubelle à la bonne position, puis fixer la butée.
Dans le cas de poubelles très étroites, il est nécessaire d'utiliser des chaînes à la place des butées de basculement longues. Ces chaînes ne sont pas incluses dans le kit.

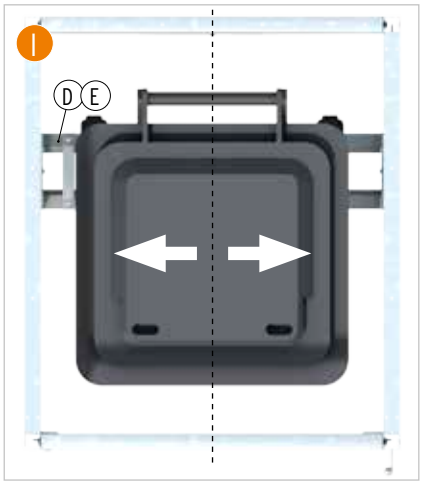

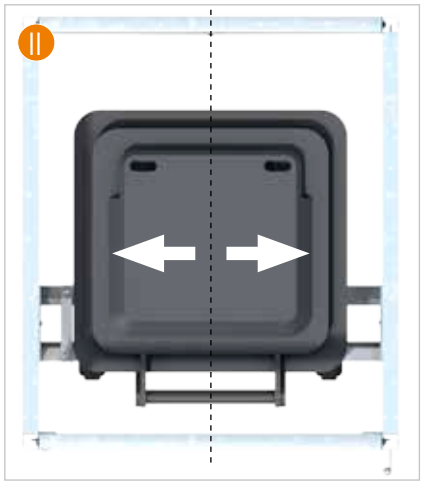

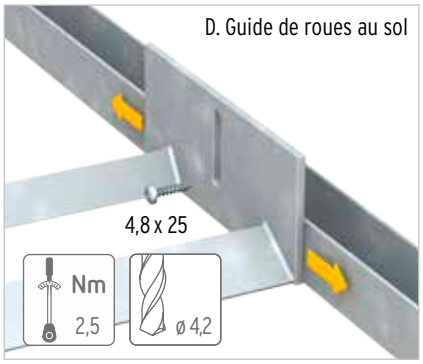

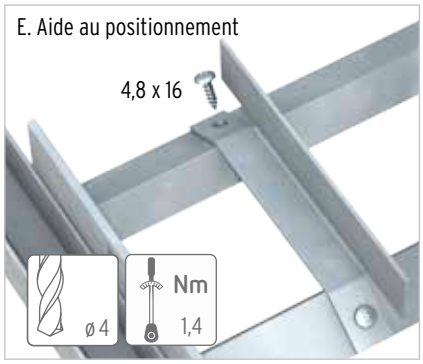

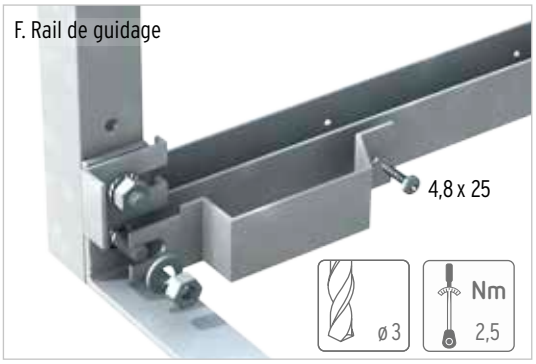

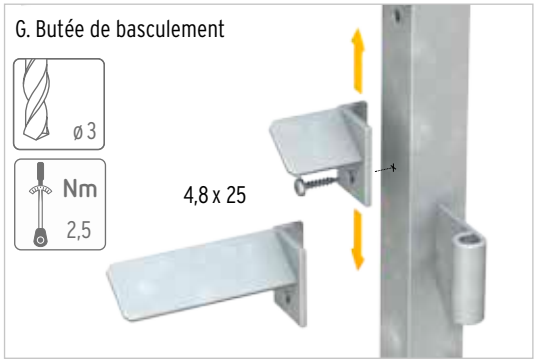

Après l'assemblage des châssis, contrôler une nouvelle fois tous les angles !
Vous pouvez corriger les éventuelles déformations avec des serre-joints ou des sangles afin d'éviter des joints irréguliers lors de la pose de l'habillage. Testez avant si l'habillage rentre bien afin d'être sûr que tout coïncide bien et qu'il n'est pas nécessaire de corriger le châssis de base.

Habillage en bois résineux / bois dur pour châssis de base et châssis d'extension BINTO

Détail des pièces pour habillage du châssis de base

1 x	Porte	1171 x 654 mm
1 x	Paroi arrière	1183 x 657 mm
2 x	Parois latérales	1183 x 845 mm

Toutes les dimensions sont des mesures approximatives liées aux variations possibles du matériau

Détail des pièces pour habillage du châssis d'extension

1 x	Porte	1171 x 654 mm
1 x	Paroi arrière	1183 x 657 mm

Toutes les dimensions sont des mesures approximatives liées aux variations possibles du matériau

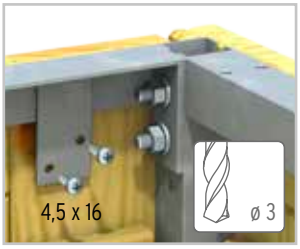

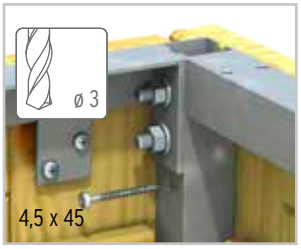

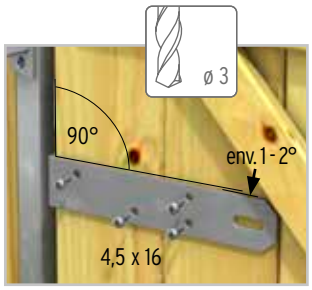

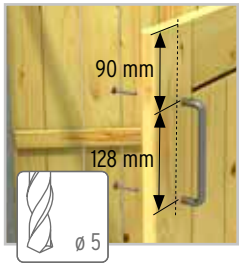

Montage de la paroi arrière : 6x platines de connexion, montage de la paroi latérale ; 4x platines de connexion et 8x vis (4,5 x 45).

Les charnières ont un peu d'espace autour du point de rotation. Presser légèrement (1 à 2°) la charnière vers le bas pour la visser sur la porte. La porte est ainsi mieux tenue.

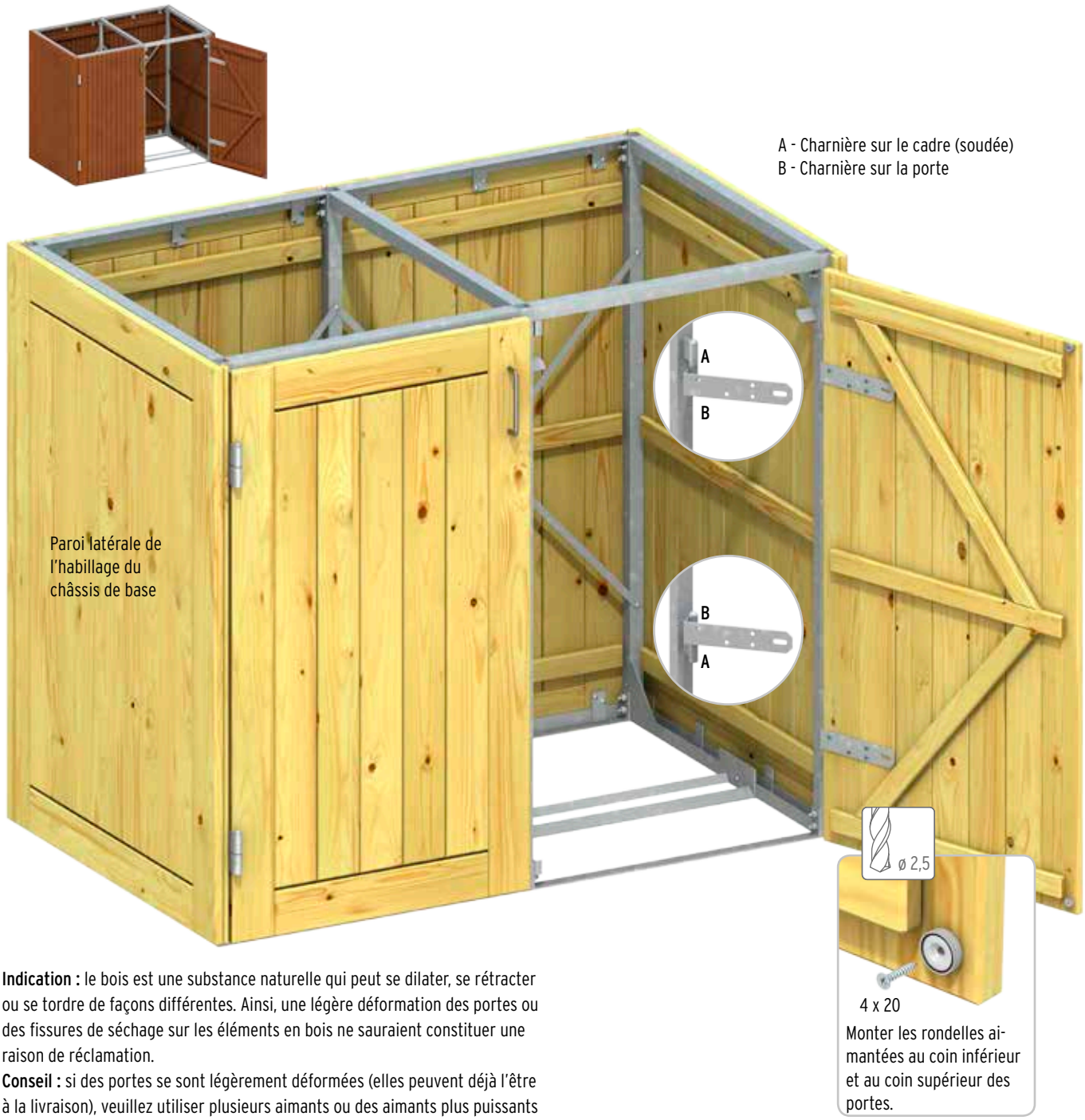

Indication : le bois est une substance naturelle qui peut se dilater, se rétracter ou se tordre de façons différentes. Ainsi, une légère déformation des portes ou des fissures de séchage sur les éléments en bois ne sauraient constituer une raison de réclamation.

Conseil : si des portes se sont légèrement déformées (elles peuvent déjà l'être à la livraison), veuillez utiliser plusieurs aimants ou des aimants plus puissants afin que la porte soit tenue fermée de façon égale.

Habillage en HPL pour châssis de base et châssis d'extension BINTO

Détail des pièces pour habillage du châssis de base

1 x	Porte	1171 x 654 mm
1 x	Paroi arrière	1183 x 657 mm
2 x	Bandes 12, verticales à côté de la paroi arrière	1183 x 12 mm
2 x	Bandes 30, verticales pour le joint de la paroi arrière	1183 x 30 mm
2 x	Parois latérales	1183 x 845 mm
4 x	Profilés en U en aluminium pour paroi latérale	
1 x	Colle spéciale*	

Toutes les dimensions sont des mesures approximatives liées aux variations possibles du matériau

* Commande supplémentaire de colle : le contenu de la cartouche suffit en général pour le montage d'une variante à 4 abris. Si nécessaire, la colle peut être commandée séparément ou ultérieurement.

Détail des pièces pour habillage du châssis d'extension

1 x	Porte	1171 x 654 mm
1 x	Paroi arrière	1183 x 657 mm
1 x	Bande 30, verticale pour paroi arrière	1183 x 30 mm

Toutes les dimensions sont des mesures approximatives liées aux variations possibles du matériau

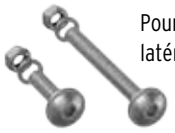

Pour le montage des parois latérales et arrière.

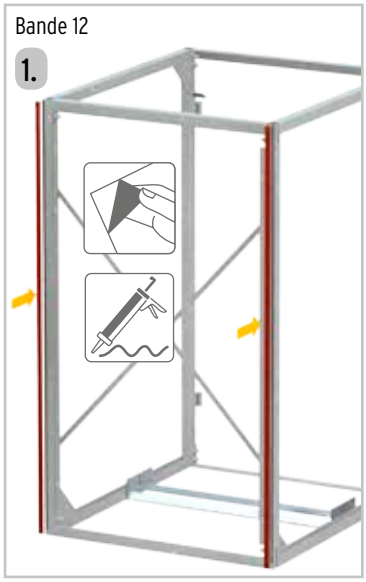

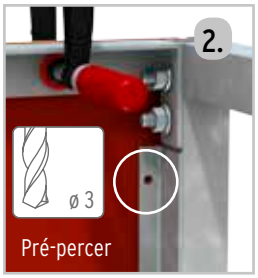

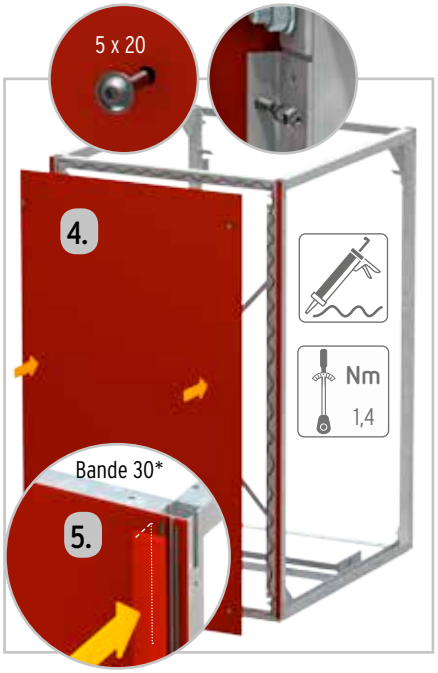

* Ne pas monter la bande 30 à fleur avec le cadre. Laisser un espace d'env. 2 mm pour le profilé en U de la paroi latérale.

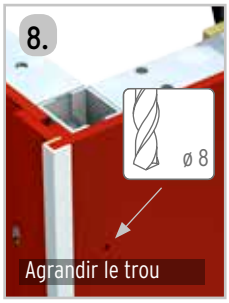

Si un kit d'extension est ajouté, collez la paroi latérale correspondante sur le châssis d'extension.

Conseil de montage :
Pré-percer les parois latérales et arrière d'abord de l'intérieur, puis agrandir les trous depuis l'extérieur. Pour terminer, appliquer la colle ou les points de colle indiqués, puis fixer les parois.

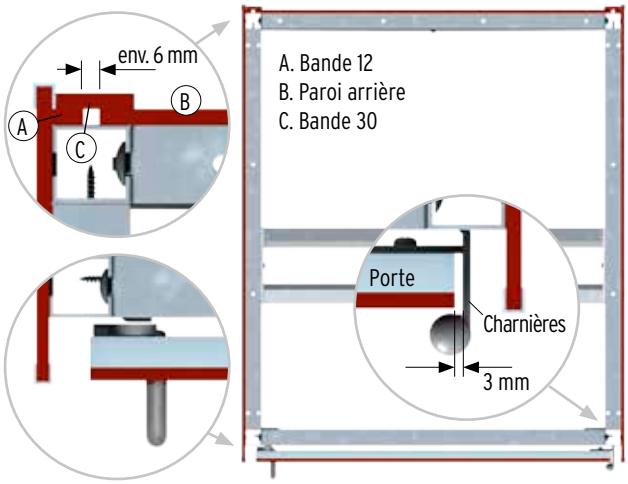

Vue du dessus, abri de base monté

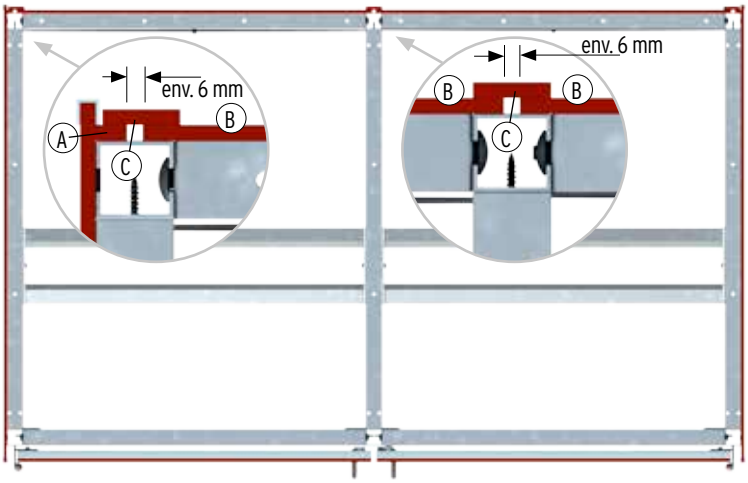

Vue du dessus, abri de base monté avec éléments d'extension

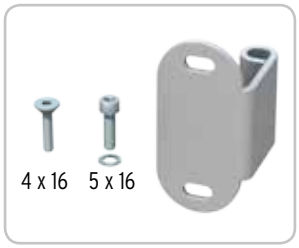

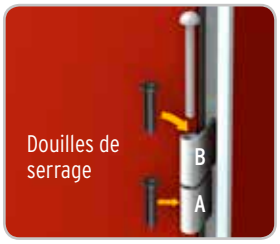

A - Charnière sur le cadre (soudée)
B - Charnière sur la porte

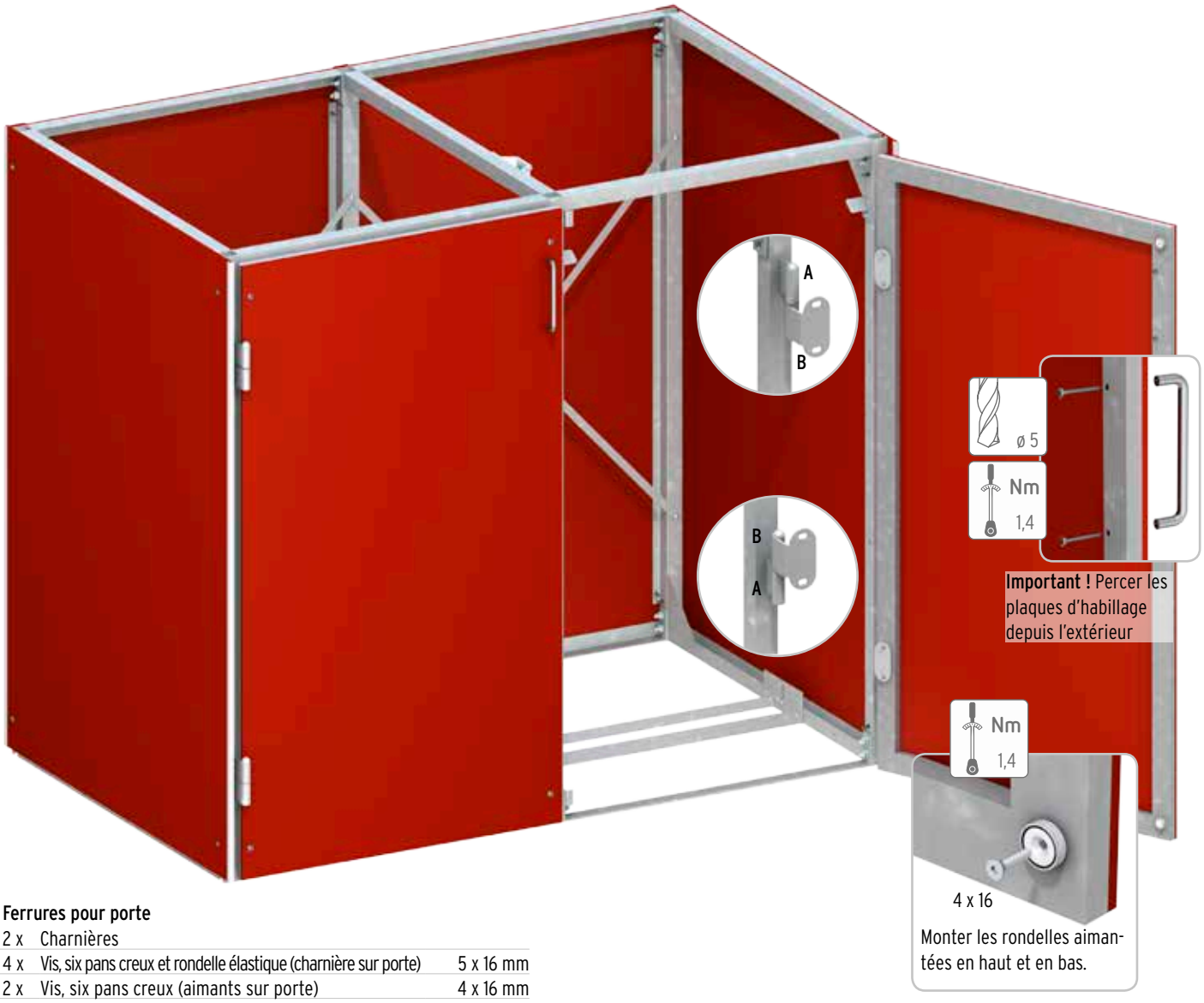

Ferrures pour porte

2 x	Charnières	
4 x	Vis, six pans creux et rondelle élastique (charnière sur porte)	5 x 16 mm
2 x	Vis, six pans creux (aimants sur porte)	4 x 16 mm

Habillage en métal pour châssis de base et châssis d'extension BINTO

Détail des pièces pour habillage du châssis de base

1 x	Porte, avec trous	1171 x 655 mm
1 x	Paroi arrière, sans trou	1193 x 663 mm
2 x	Parois latérales, avec trous	1193 x 808 mm
1 x	Liteau de finition avec trous pour charnière	1193 x 30 mm
1 x	Liteau de finition sans trou pour charnière	1193 x 30 mm
2 x	Équerres à coller	1071 x 15 x 30 mm
1 x	Colle spéciale*	

Toutes les dimensions sont des mesures approximatives liées aux variations possibles du matériau

Détail des pièces pour habillage du châssis d'extension

1 x	Porte, avec trous	1171 x 655 mm
1 x	Paroi arrière, sans trou	1193 x 663 mm
1 x	Liteau de finition avec trous pour charnière	1193 x 30 mm
1 x	Liteau de finition sans trou pour charnière	1193 x 30 mm
2 x	Équerres à coller	1071 x 15 x 30 mm

Toutes les dimensions sont des mesures approximatives liées aux variations possibles du matériau

* Commande supplémentaire de colle : le contenu de la cartouche suffit en général pour le montage d'une variante à 4 abris. Si nécessaire, la colle peut être commandée séparément ou ultérieurement.

Ordre à suivre pour le collage des parois d'habillage

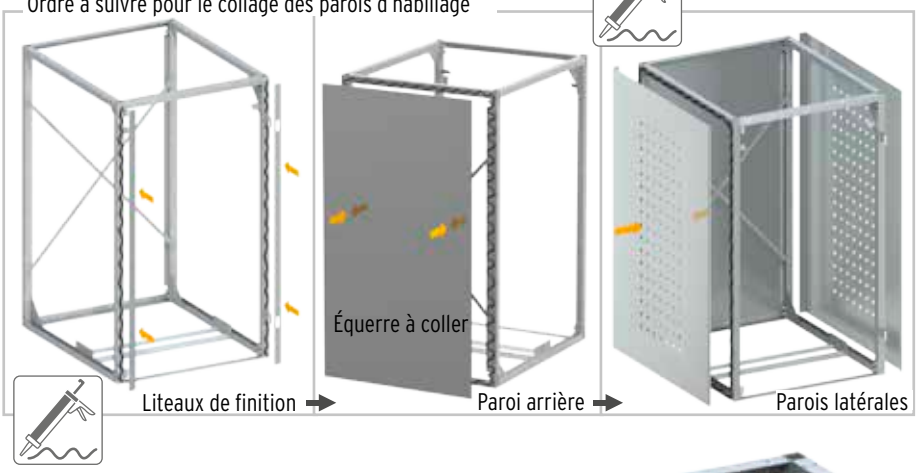

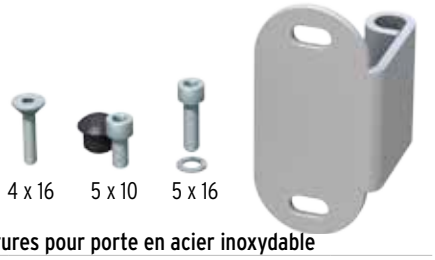

Ferrures pour porte en acier inoxydable

2 x	Charnières	
4 x	Vis, six pans creux (charnière sur porte)	5 x 16 mm
4 x	Rondelles élastiques (charnière sur porte)	pour M5
2 x	Vis, six pans creux (poignée sur porte)	5 x 10 mm
2 x	Vis, six pans creux (aimants sur porte)	4 x 16 mm
2 x	Bouchons, noir (perçages pour poignées)	pour 10 mm

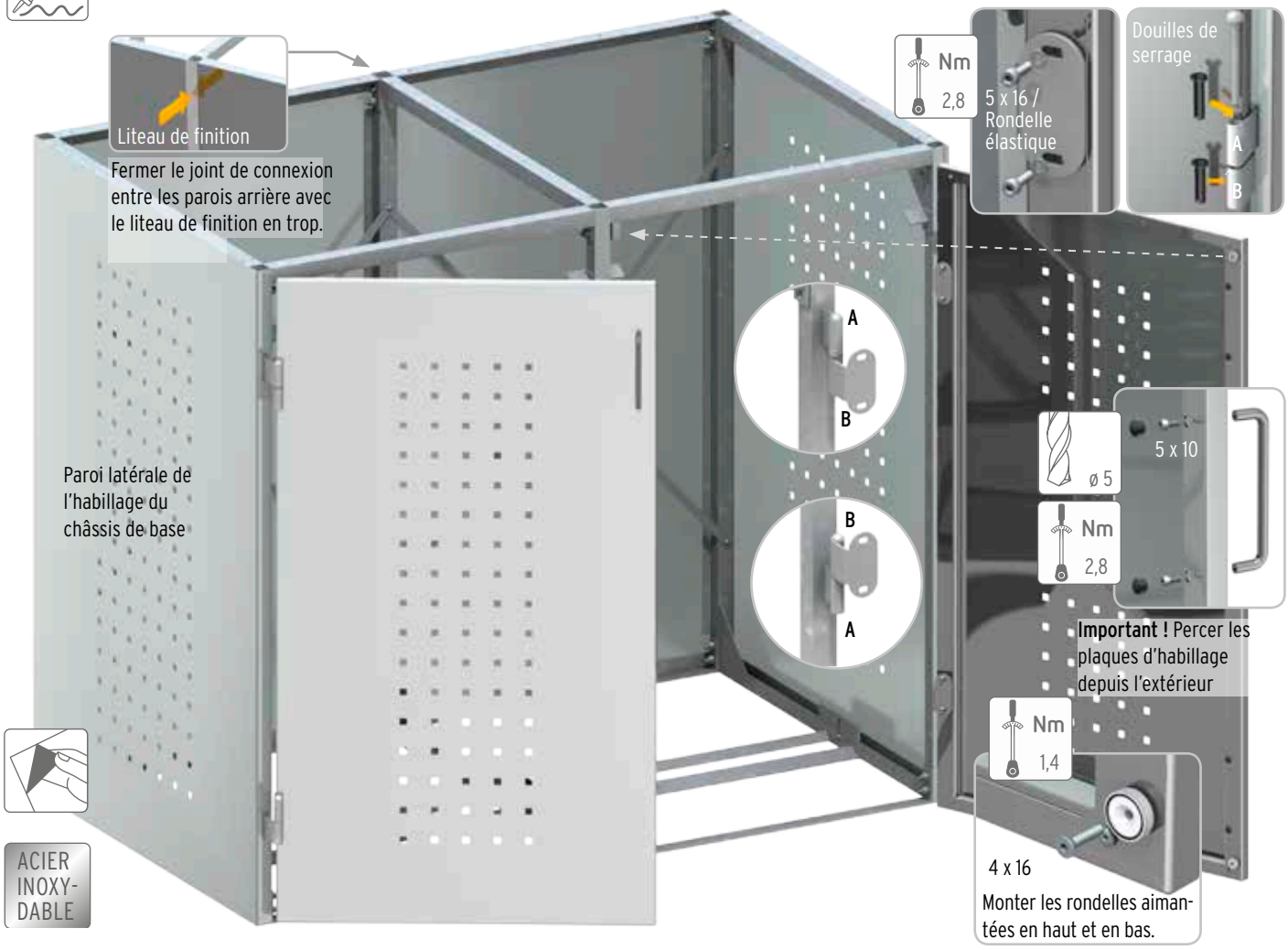

Contrôle avant montage : enlevez les films protecteurs éventuels. Contrôlez les éléments pour détecter les dommages visibles éventuels. Vérifiez si les trous sur les liteaux de finition correspondent à l'emplacement des charnières ou si ces trous doivent encore être légèrement fraisés avec une meuleuse d'angle (avec disque métal fin). **Conseil :** une couche plus épaisse de colle sur la paroi arrière peut permettre de réduire légèrement le joint entre celle-ci et la paroi latérale coudée à ses extrémités ou les liteaux de finition sur l'avant du châssis.

Montage étape par étape : commencez seulement à appliquer la colle après le contrôle visuel de toutes les pièces et des dimensions pour être sûr que tout correspond bien. Afin que les éléments fraîchement collés ne glissent pas vers le bas, placez des cales entre le sol et ces éléments ou utilisez des sangles, des pinces ou des serre-joints. Après prise de la colle, les outils d'aide peuvent être retirés. Conseil : en alternative aux sangles, entre autres, vous pouvez utiliser les points de colle indiqués pour la première fixation à certains endroits.

Couvercle à clapet BINTO en bois résineux

Détail des pièces du couvercle à clapet

1 x	Couvercle
2 x	Liteaux de finition (latéraux)
1 x	Liteau de finition (transversal)
2 x	Tampons et vis 3,9 x 16

Ferrures pour couvercle à clapet (1 kit de ferrures par couvercle)

1 x	Support télescopique	
2 x	Charnières (A2)	
2 x	Vis autotaraudeuses (pour support télescopique)	4,2 x 25 mm
2 x	Vis pour panneaux d'aggloméré (pour support télescopique)	4 x 35 mm
12 x	Vis pour panneaux d'aggloméré A2 (pour charnière)	3,5 x 16 mm
16 x	Vis pour panneaux d'aggloméré (pour liteaux de couverture)	5 x 16 mm
1 x	Chaîne	env. 800 mm
1 x	Crochet à visser	

1. Cadre de couverture

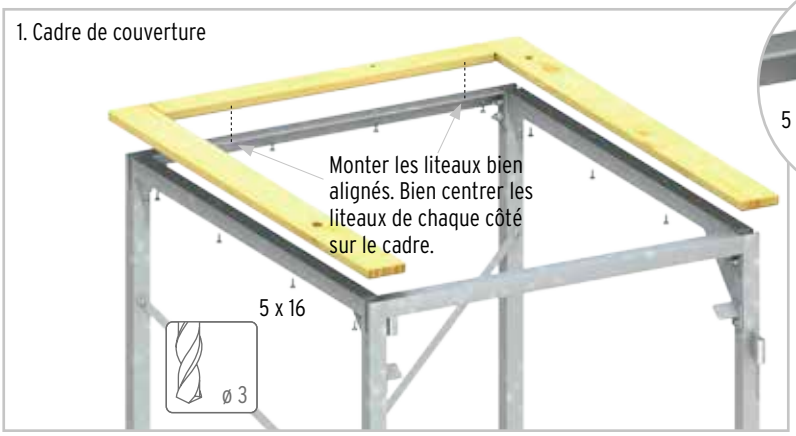

Indications importantes :
Fixer les liteaux de finition supérieurs avant de monter les parois.

Dans le cas de la combinaison du couvercle à clapet en bois avec le bac à plantes, recouper un liteau de finition latéral dans sa largeur. Ceci n'est pas possible avec un couvercle à clapet en HPL ou en acier inoxydable !
Dans le cas de la combinaison de deux couvercles l'un à côté de l'autre, le liteau du milieu n'est nécessaire qu'une seule fois.

2. Charnière

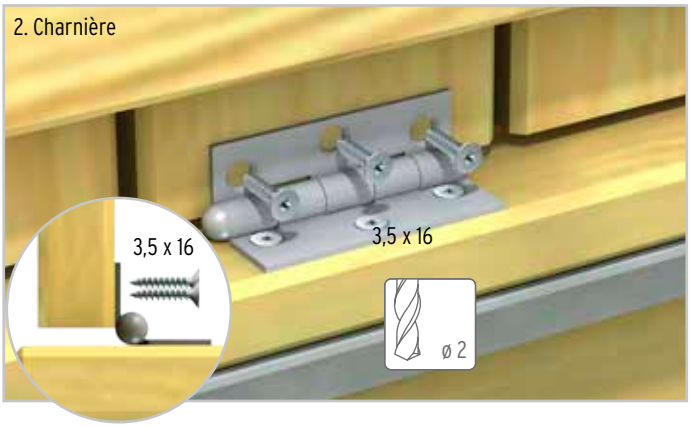

3. Support télescopique

Important ! Ne pas utiliser de graisse pour le support télescopique car, sinon, il ne peut plus s'enclencher.

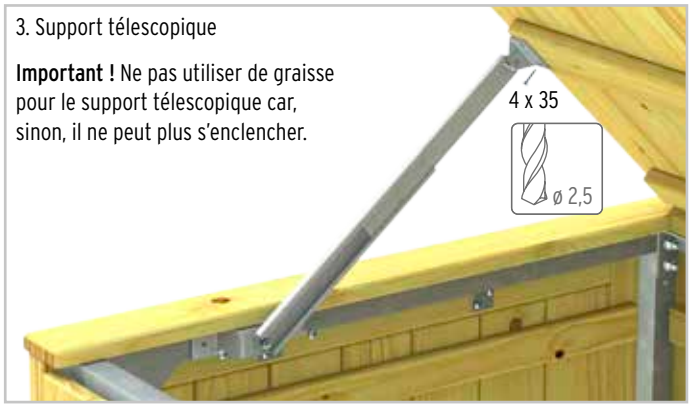

3. Support télescopique

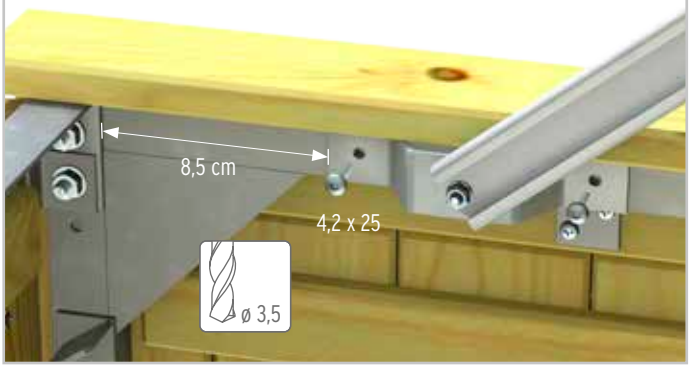

4. Chaîne et tampon

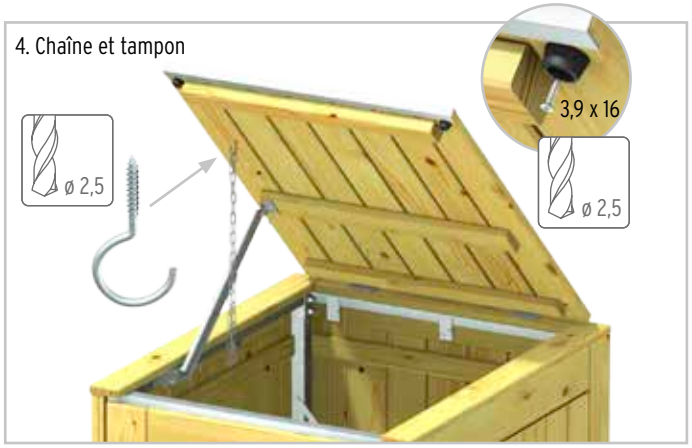

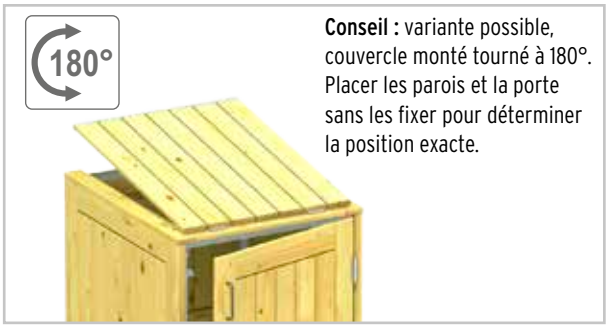

Conseil : variante possible, couvercle monté tourné à 180°. Placer les parois et la porte sans les fixer pour déterminer la position exacte.

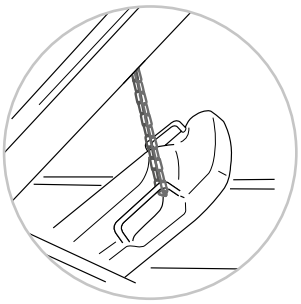

Montez le crochet à visser et la chaîne de façon à ce que la poubelle s'ouvre quand le couvercle à clapet est soulevé.
Dans le cas d'une poubelle ne présentant pas de fixation possible pour la chaîne, veuillez demander au fournisseur local de cette poubelle s'il est possible de percer le couvercle en plastique pour l'équiper d'un anneau.

Couvercle à clapet BINTO en bois dur

Détail des pièces du couvercle à clapet

1 x	Couvercle
2 x	Liteaux de finition (latéraux)
1 x	Liteau de finition (transversal)
2 x	Tampons et vis 3,9 x 16

Ferrures pour couvercle à clapet (1 kit de ferrures par couvercle)

1 x	Support télescopique	
2 x	Charnières (A2)	
2 x	Vis autotaraudeuses (pour support télescopique)	4,2 x 25 mm
2 x	Vis pour panneaux d'aggloméré (pour support télescopique)	4 x 35 mm
12 x	Vis pour panneaux d'aggloméré A2 (pour charnière)	3,5 x 16 mm
16 x	Vis pour panneaux d'aggloméré (pour liteaux de couverture)	5 x 16 mm
1 x	Chaîne	env. 800 mm
1 x	Crochet à visser	

1. Cadre de couverture

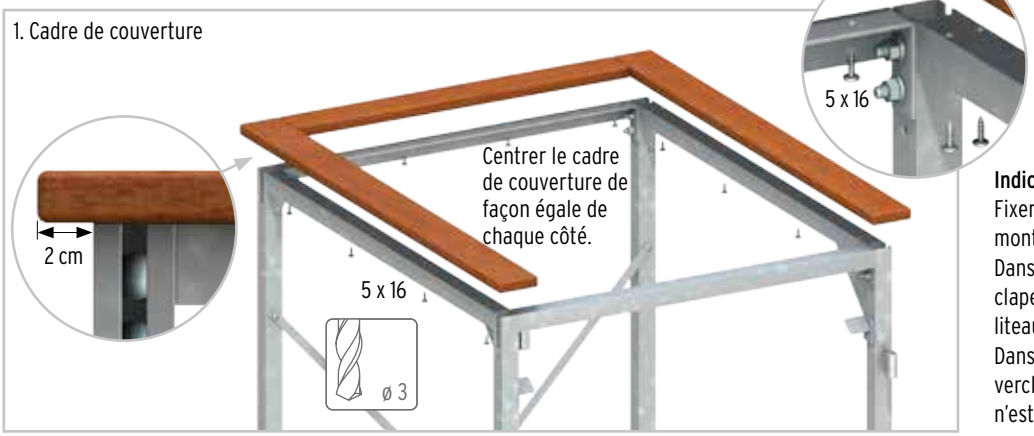

Indications importantes :
Fixer les liteaux de finition supérieurs avant de monter les parois.
Dans le cas de la combinaison du couvercle à clapet en bois avec le bac à plantes, recouper un liteau de finition latéral dans sa largeur.
Dans le cas de la combinaison de deux couvercles l'un à côté de l'autre, le liteau du milieu n'est nécessaire qu'une seule fois.

2. Charnière

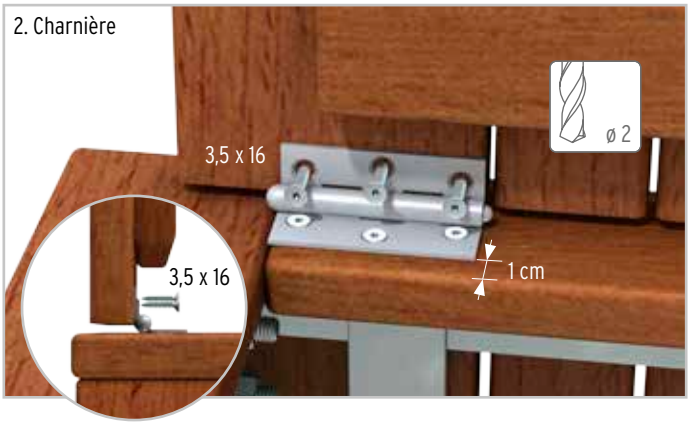

3. Support télescopique

Important ! Ne pas utiliser de graisse pour le support télescopique car, sinon, il ne peut plus s'enclencher.

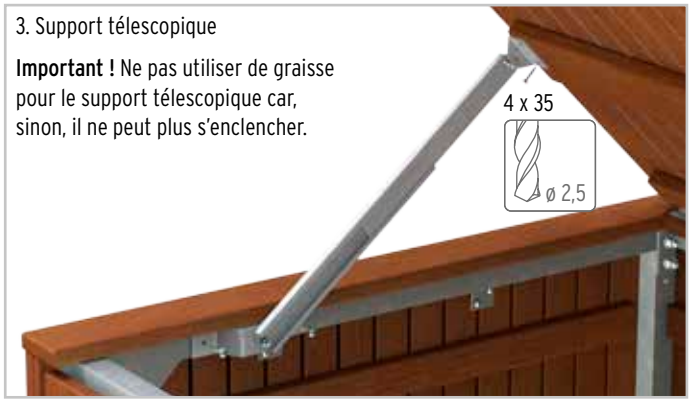

3. Support télescopique

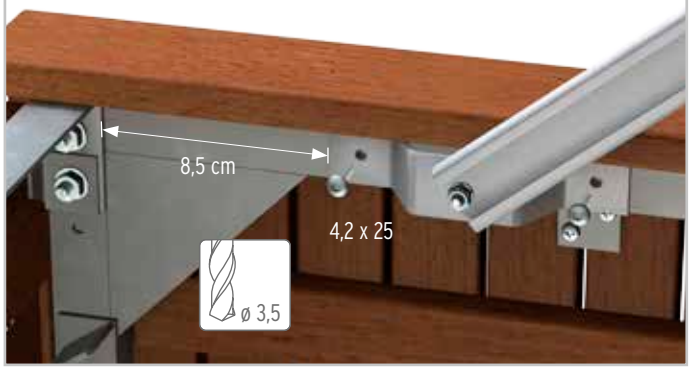

4. Chaîne et tampon

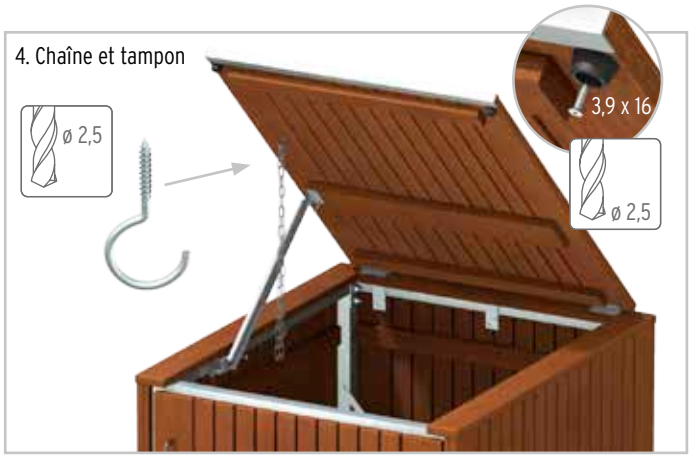

Conseil : variante possible, couvercle monté tourné à 180°.
Voir illustration du couvercle à clapet en bois résineux.

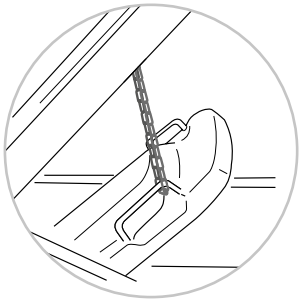

Montez le crochet à visser et la chaîne de façon à ce que la poubelle s'ouvre quand le couvercle à clapet est soulevé.
Dans le cas d'une poubelle ne présentant pas de fixation possible pour la chaîne, veuillez demander au fournisseur local de cette poubelle s'il est possible de percer le couvercle en plastique pour l'équiper d'un anneau.

Couvercle à clapet BINTO en acier inoxydable

Détail des pièces du couvercle à clapet

1 x	Couvercle
2 x	Liteaux de finition (latéraux)
1 x	Liteau de finition (transversal)
1 x	Cache (profilé en U en acier inoxydable)
2 x	Tampons et vis 4 x 16

Ferrures pour couvercle à clapet (1 kit de ferrures par couvercle)

1 x	Support télescopique	
2 x	Charnières (A2)	
2 x	Vis autotaraudeuses (pour support télescopique)	4,2 x 25 mm
14 x	Vis, six pans creux (pour charnière et support télescopique)	4 x 16 mm
16 x	Vis pour panneaux d'aggloméré (pour liteaux de couverture)	5 x 16 mm
1 x	Chaîne	env. 800 mm
1 x	Crochet à visser	

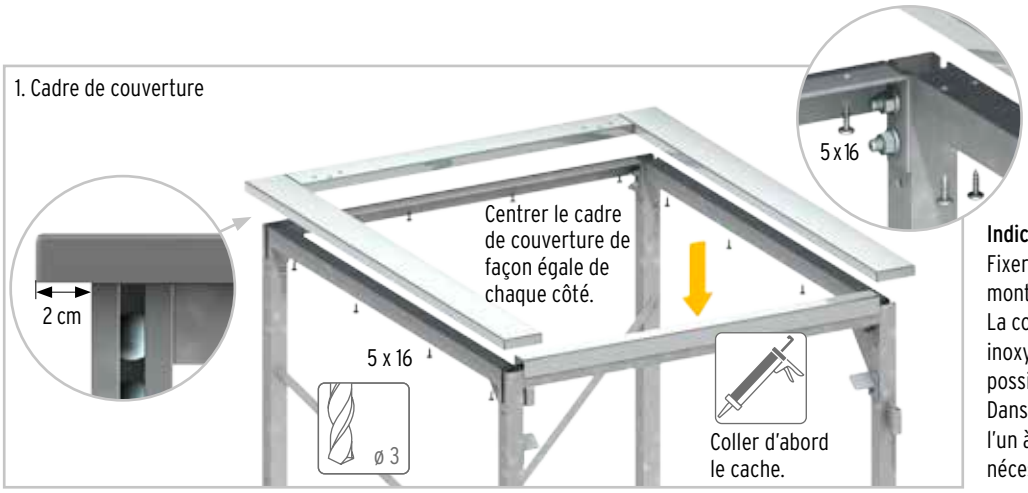

Indications importantes :
Fixer les liteaux de finition supérieurs avant de monter les parois.
La combinaison du couvercle à clapet en acier inoxydable avec le bac à plantes n'est pas possible !
Dans le cas de la combinaison de deux couvercles l'un à côté de l'autre, le liteau du milieu n'est nécessaire qu'une seule fois.

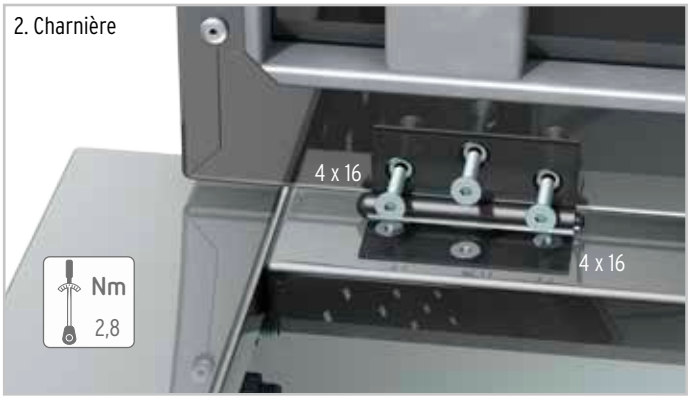

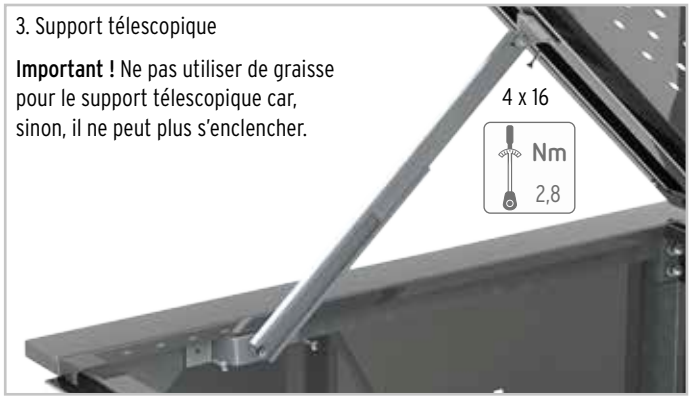

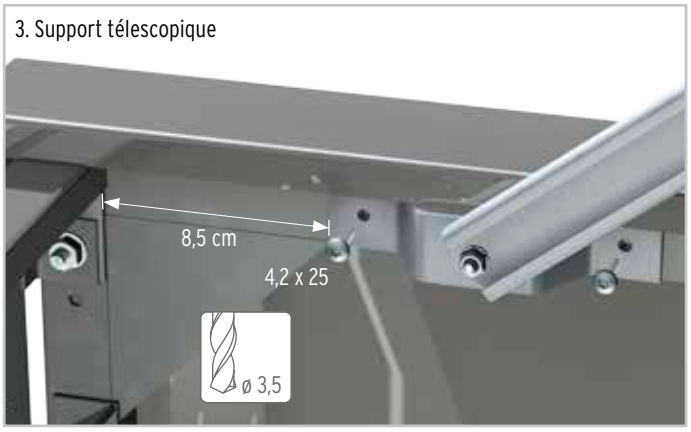

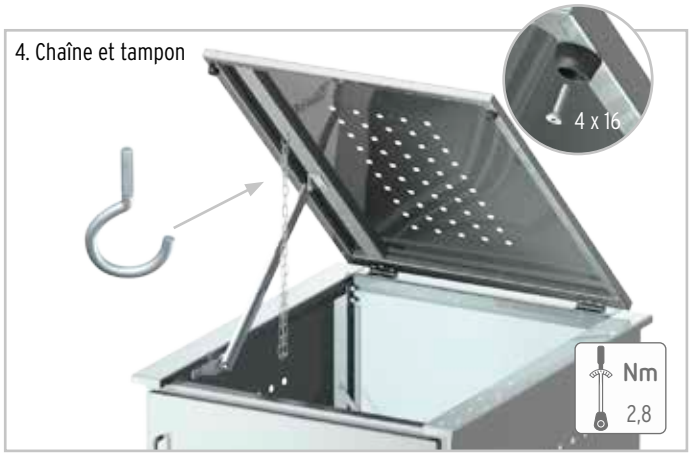

Conseil : variante possible, couvercle monté tourné à 180°.
Voir illustration du couvercle à clapet en bois résineux.

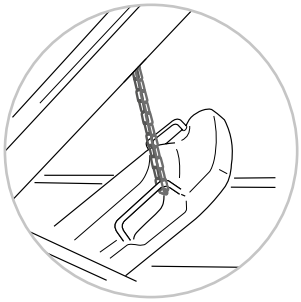

Montez le crochet à visser et la chaîne de façon à ce que la poubelle s'ouvre quand le couvercle à clapet est soulevé.
Dans le cas d'une poubelle ne présentant pas de fixation possible pour la chaîne, veuillez demander au fournisseur local de cette poubelle s'il est possible de percer le couvercle en plastique pour l'équiper d'un anneau.

Couvercle à clapet BINTO en HPL

Détail des pièces du couvercle à clapet	
1 x	Couvercle
2 x	Liteaux de finition (latéraux)
1 x	Liteau de finition (transversal)
1 x	Cache (profilé en U en acier inoxydable)
2 x	Tampons et vis 4 x 16

Ferrures pour couvercle à clapet (1 kit de ferrures par couvercle)		
1 x	Support télescopique	
2 x	Charnières (A2)	
2 x	Vis autotaraudeuses (pour support télescopique)	4,2 x 25 mm
14 x	Vis, six pans creux (pour charnière et support télescopique)	4 x 16 mm
16 x	Vis pour panneaux d'aggloméré (pour liteaux de couverture)	5 x 16 mm
1 x	Chaîne	env. 800 mm
1 x	Crochet à visser	

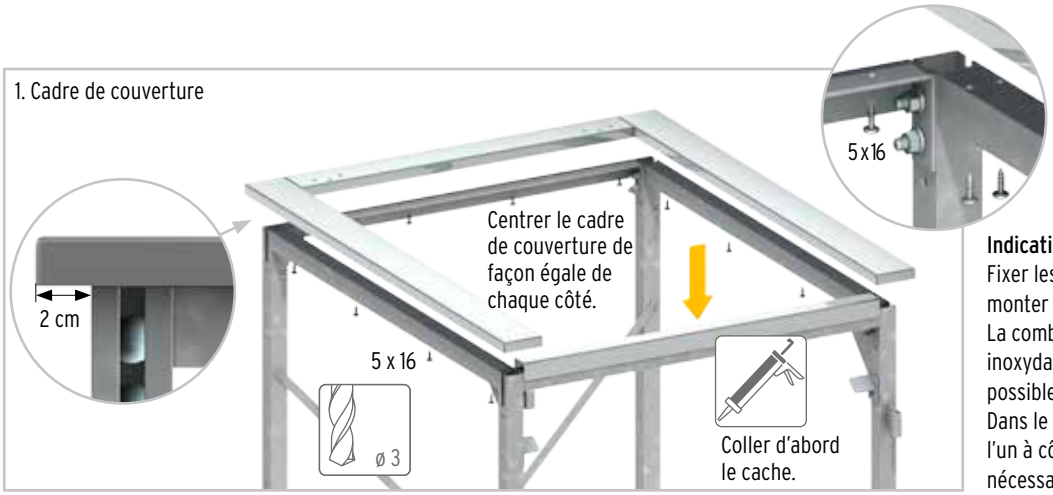

Indications importantes :
Fixer les liteaux de finition supérieurs avant de monter les parois.
La combinaison du couvercle à clapet en acier inoxydable avec le bac à plantes n'est pas possible !
Dans le cas de la combinaison de deux couvercles l'un à côté de l'autre, le liteau du milieu n'est nécessaire qu'une seule fois.

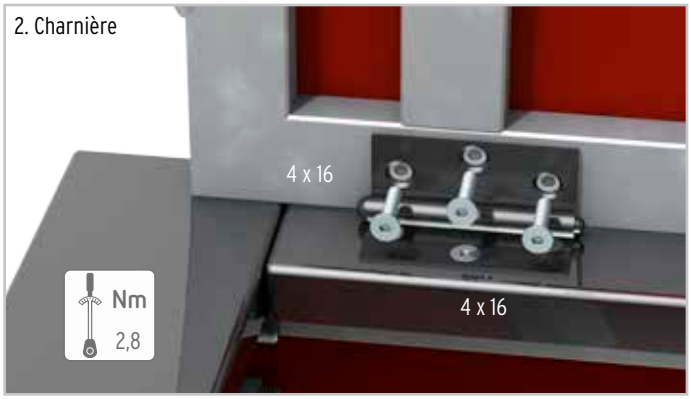

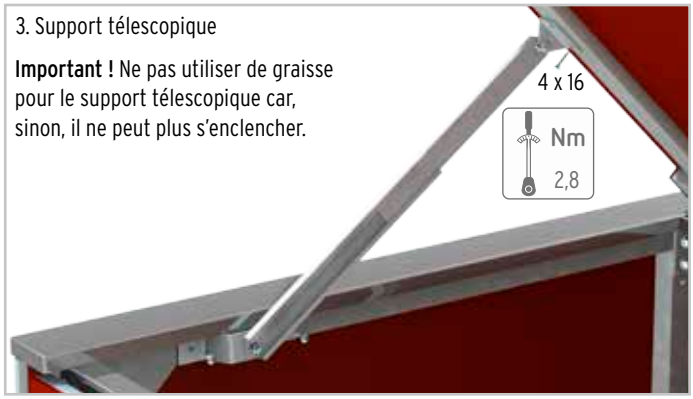

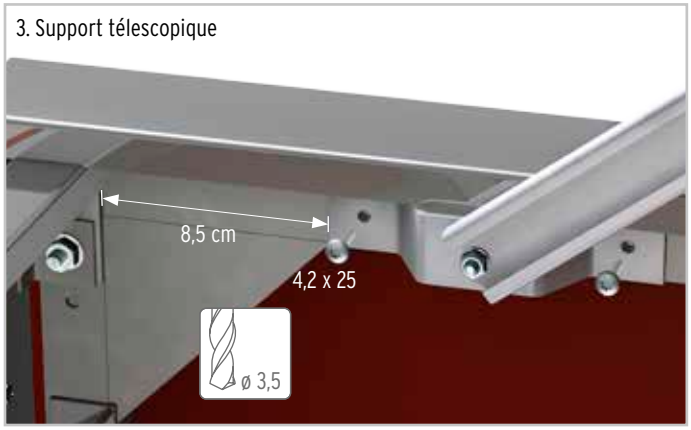

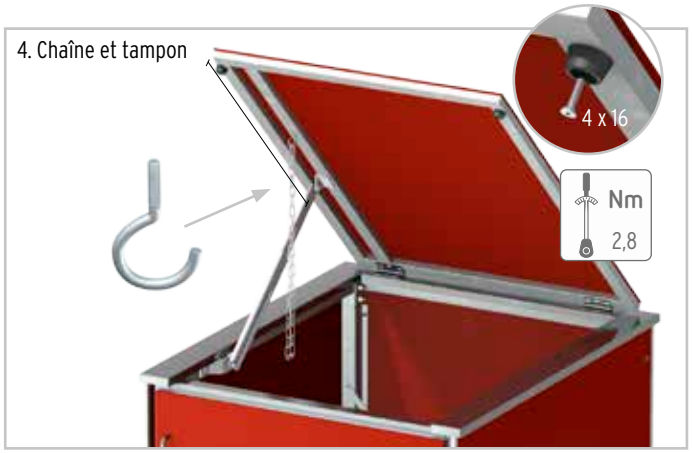

Conseil : variante possible, couvercle monté tourné à 180°.
Voir illustration du couvercle à clapet en bois résineux.

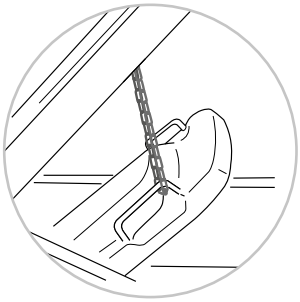

Montez le crochet à visser et la chaîne de façon à ce que la poubelle s'ouvre quand le couvercle à clapet est soulevé.
Dans le cas d'une poubelle ne présentant pas de fixation possible pour la chaîne, veuillez demander au fournisseur local de cette poubelle s'il est possible de percer le couvercle en plastique pour l'équiper d'un anneau.

1791 bac à plantes, gauche, droite, seul / 1792 bac à plantes, milieu

Pré-percer les trous afin que les vis ne cassent pas lors du vissage !
Visser le bac à plantes depuis le haut dans le cadre en métal.
Après le pré-perçage, enlever soigneusement tous les copeaux de métal pour éviter tout risque ultérieur de rouille.

Détail des pièces du bac à plantes réf. 1791

1 x	Bac extérieur, acier inoxydable	745 x 900 x 90 mm
6 x	Vis à tête ronde (autotaraudeuses)	3,9 x 19 mm

Détail des pièces du bac à plantes réf. 1792

1 x	Bac intérieur, acier inoxydable	663 x 900 x 90 mm
6 x	Vis à tête ronde (autotaraudeuses)	3,9 x 19 mm

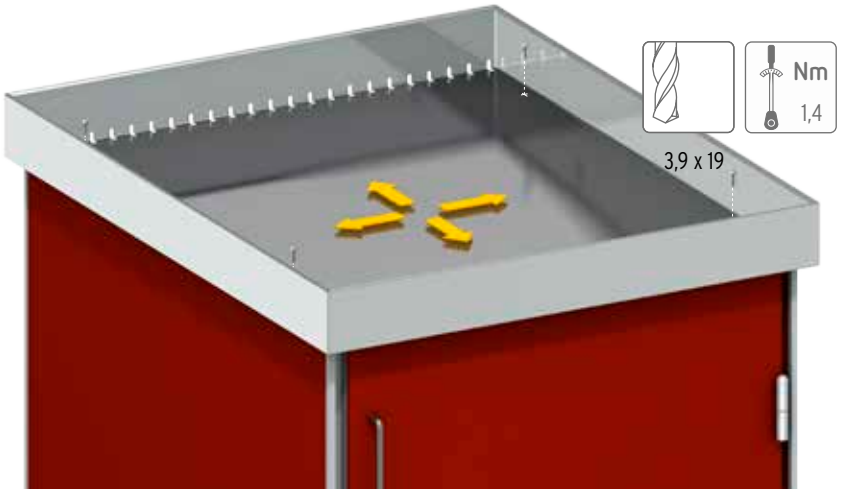

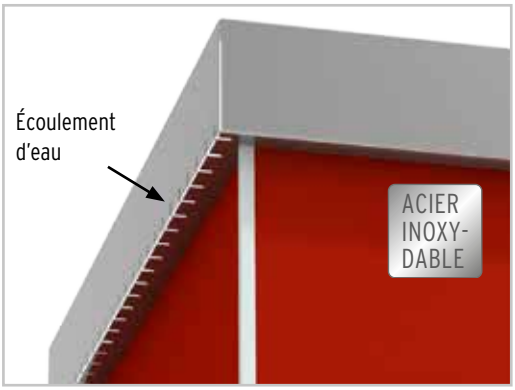

Combinaisons :
Ces exemples montrent comment combiner les bacs à plantes sans cloisons intérieures. Les bacs doivent toujours être positionnés de sorte que l'eau puisse s'écouler librement par les fentes à l'arrière de celui-ci.

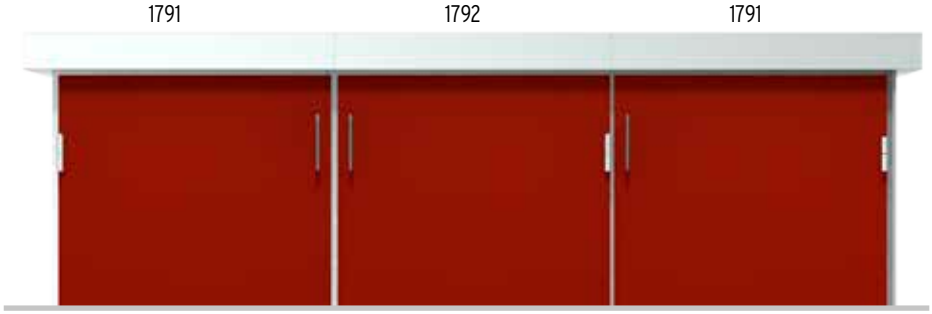

Plantation :
Le terreau de plantation n'est pas adapté pour une végétalisation optimale !
Pour une plantation adaptée, nous recommandons d'utiliser une couche d'argile expansée et de choisir des plantes ou semences spécifiques.
Le poids total du bac avec plantes et eau d'arrosage ne doit pas dépasser 45 kg.

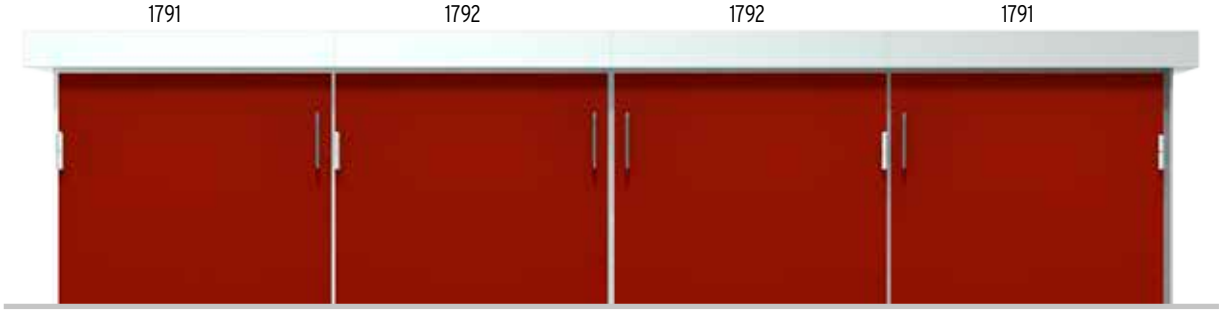

Exemples de combinaisons et dimensions

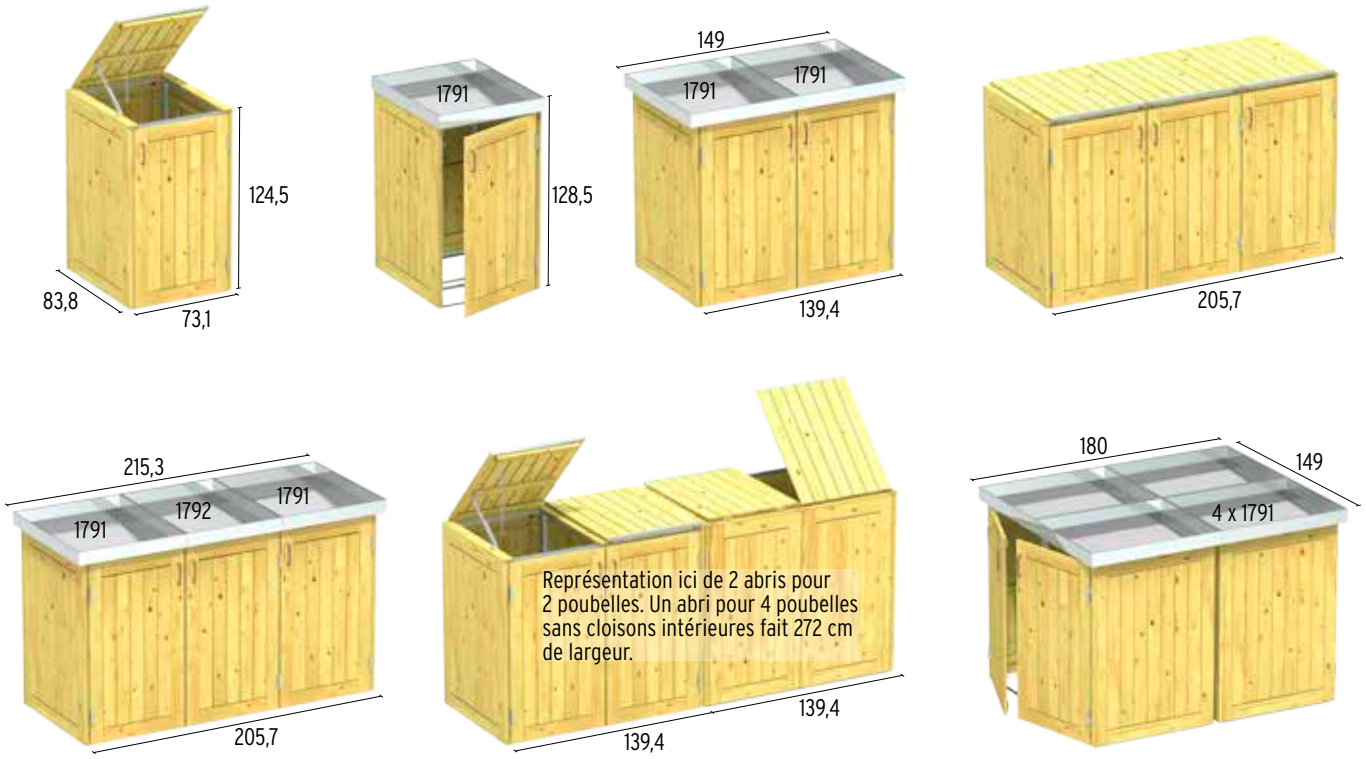

BINTO est un système modulable d'abris à poubelles pour une, deux, trois poubelles ou plus. Il est possible d'ajouter des abris supplémentaires ultérieurement. Les habillages sont à déterminer librement et peuvent être combinés. Il existe deux types de construction : avec couvercle à clapet ou avec bac à plantes. Les portes peuvent être montées en DIN gauche ou DIN droite.

Les dimensions du système modulable d'abris à poubelles BINTO conviennent à la plupart des dimensions courantes de poubelles. Il peut néanmoins arriver que des communes changent les dimensions des poubelles. Vérifiez pour cela les dimensions de vos poubelles avant l'achat du système modulable d'abris à poubelles BINTO.

Version : mai 2020
Sous réserve de modifications techniques pour l'amélioration du produit.
Cette notice présente une version du produit.
Vous trouverez toujours la **dernière version** et un lien vers la **vidéo de montage** sur Internet : traumgarten.de/fr